100W 三路输出系列 - 通用输入

- 通过开关选择交流输入范围
- 高可靠性
- 输出过载保护、过压保护、短路保护
- 3 年有限责任质保
- F610 199 x 98 x 39mm

输入电压范围	85~132VAC/ 170~264VAC 通过开关选择
输入漏电流	＜0.75mA/ 230VAC
电网调整率	≤ ±0.5%
输出电压精度	V1:≤ ±1%, V2,V3:≤ ±3%
输出电压调节范围	V1: 额定输出电压的±5%
输出过载保护	105~130%, 关断模式（电源重新上电后方可恢复）
输出过压保护	115~150%, 关断模式（电源重新上电后方可恢复）
绝缘强度	I/P-O/P: 3.0KVAC/1min; I/P-F/G: 1.5KVAC/1min; O/P-F/G: 0.5KVAC/1min
上升时间，保持时间	50ms, 20ms@满载时（典型值）
工作温度	-20℃~+70℃（参考减额曲线图）
安全标准	符合 UL62368-1, IEC/EN62368-1, GB4943.1
电磁兼容标准	符合 EN55032, EN55035, EN61000-3-2, 3, EN61000-4-2,3,4,5,6,8,11
冷却方式	自然冷却

型号	直流输出		纹波与噪声	效率
HF100W-TF-A	5V	2.0~12.0A	100mV	74%
	12V	0.0~2.0A	120mV	
	-12V	0.0~1.0A	120mV	
HF100W-TF-B	5V	2.0~10.0A	100mV	74%
	15V	0.0~2.0A	120mV	
	-15V	0.0~1.0A	120mV	
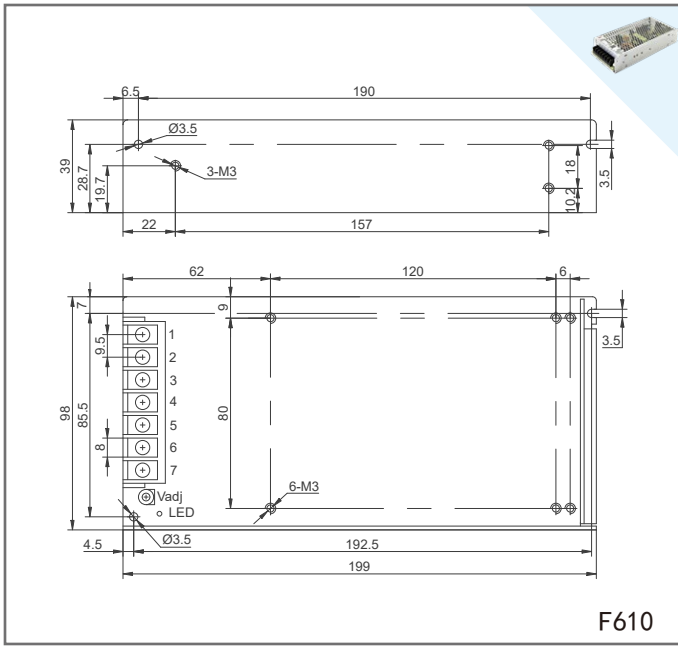
Drawing / 安装图纸